ROTAMAG

磁気式アブソリュートエンコーダ

シリーズ **MH58S**

- コンパクト・過酷環境型エンコーダ
- 保 護 規 格 IP67 ・拡張温度範囲対応
- 大きなシャフト荷重
- プッシュボタンによる簡単プリセット
- 戸外・海洋での設置に最適
- SSI 又はアナログ信号出力
- ご 要 望 が あ れ ば 、 IP69K 保護規格も対応可

MH58S

環 境 仕 様	
ショック	100 g, 6 ms
振動	10 g, 5-2000 Hz
操作温度範囲	IP67
保存温度範囲	-40°C +85°C
	-40°C +85°C （相対湿度、結露無き事）

機 械 的 仕 様	
外形寸法	図面参照
シャフト径	Ø 10 mm
シャフト荷重	軸方向：最大 270N ラジアル方向：最大 150 N
シャフト回転速度	最高 6000 rpm
始動トルク（20℃にて）	1 Ncm (代表値)
ベアリング寿命	最少 400 x10^6 回. (最小 10^9 回、シャフト荷重最大 20 N にて)
電気結線	M23 12 ピンプラグ、ケーブル出力 1 m
重量	~ 350 g
オプション	追加ケーブル

電 気 的 仕 様	
分解能	単回転：4096 cpr 多回転：4096 x 4096 ビット
始動時間	200 ms
精度	± 0,9°
出力回路	SSI: SSI, Gray, クロック最高 1 MHz アナログ: 0-5V, 0-10V, -5/+5V, -10/+10V, 0-20mA, 0-24mA
計数周波数	最高 100KHz
電源	SSI: +10Vdc +30Vdc アナログ: +13Vdc +30Vdc
保護回路	極性反転及び短絡保護回路
EMC	電磁気耐性規格: EN-61000-4-2 適合 EN-61000-4-4 適合
バッテリー寿命	最短 10 年
機能	• 計数方向 (入力) • ゼロ設定ボタン (入力)

材 質	
フランジ	耐腐食材 EN AW-6082 (UNI EN 573)
ハウジング	耐腐食材 EN AW-6082 (UNI EN 573)
ベアリング	ABEC 5
シャフト	SUS, 非磁性 UNI EN 4305

テクノロジーリンク株式会社
TECHNOLOGYLINK,LTD.
〒171-0022 東京都豊島区南池袋 3-18-35
OK ビル 2 階
Tel: 03-5924-6750 Fax:03-5924-6751
E-mail: sales@technology-l.com
URL: http://www.technology-link.jp

アクセサリー	
PAN/PGF:	フレキシブルカプリング
EPFL121H:	M23, 12 ピンオスコネクター

仕様は予告なしに変更される場合があります。

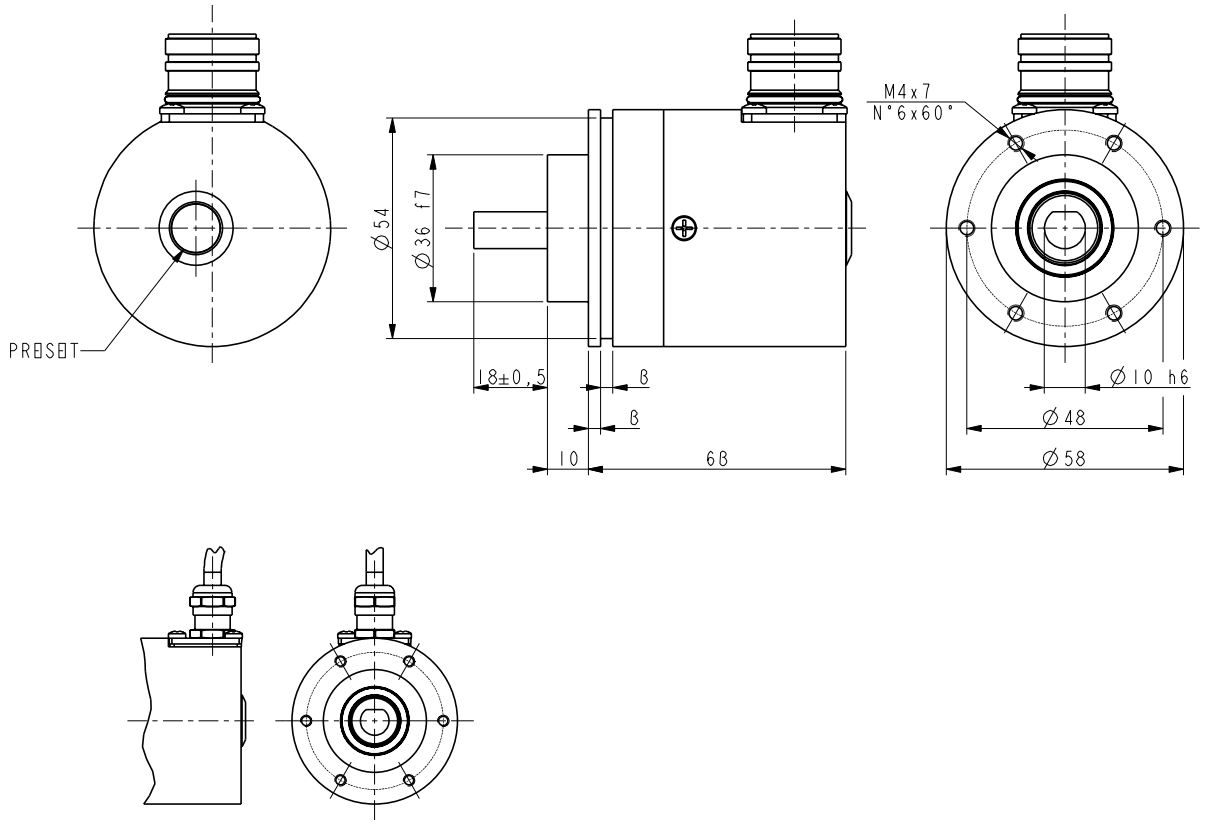

MH58S

発注コード：アナログ出力

MH58S	XX/X A	XXX B	-	XX C	-	X D	X E	/Sxxx F

A 分解能
12/1 = 4096 cpr

B 出力
AI1 = 4-20mA
AI2 = 0-20mA
AI3 = 0-24mA
AV1 = 0-5V
AV2 = 0-10V
AV3 = -5/+5V
AV4 = -10/+10V

C シャフト径
10 = 10 mm

D ケーブル出力
R = ラジアル方向

E 電気結線
L1 = ケーブル出力１ｍ（標準）
L2 = ケーブル出力２ｍ
Lx = ケーブル出力Ｘｍ
M2 : M23, 12 ピンプラグ

F 特別仕様

発注コード：SSI 出力

MH58S	XX/XXXX A	XX B	-	XX C	-	XX D	X E	/Sxxx F

A 分解能
12/1 = 4096 cpr
12/4096 = 4096 cpr x 4096 rev

B 出力コード
GS = グレー、ツリーフォーマット

C シャフト径
10 = 10 mm

D ケーブル出力
R = ラジアル方向

E 電気結線
L1 = ケーブル出力１ｍ（標準）
L2 = ケーブル出力２ｍ
Lx = ケーブル出力Ｘｍ
M2 = M23, 12 ピンプラグ

F 特別仕様